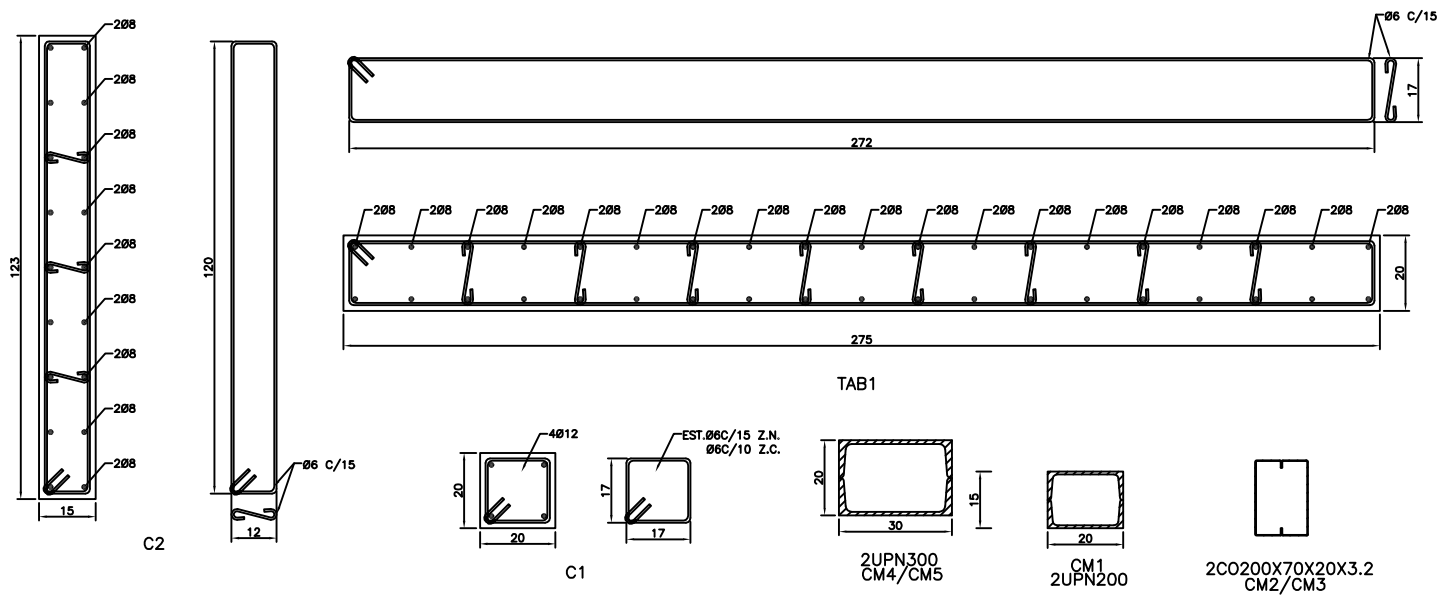

DETALLE COLUMNAS
ESC=1:10

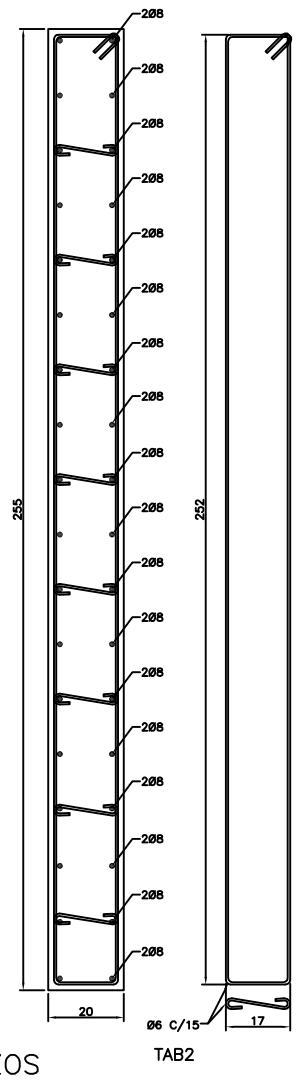

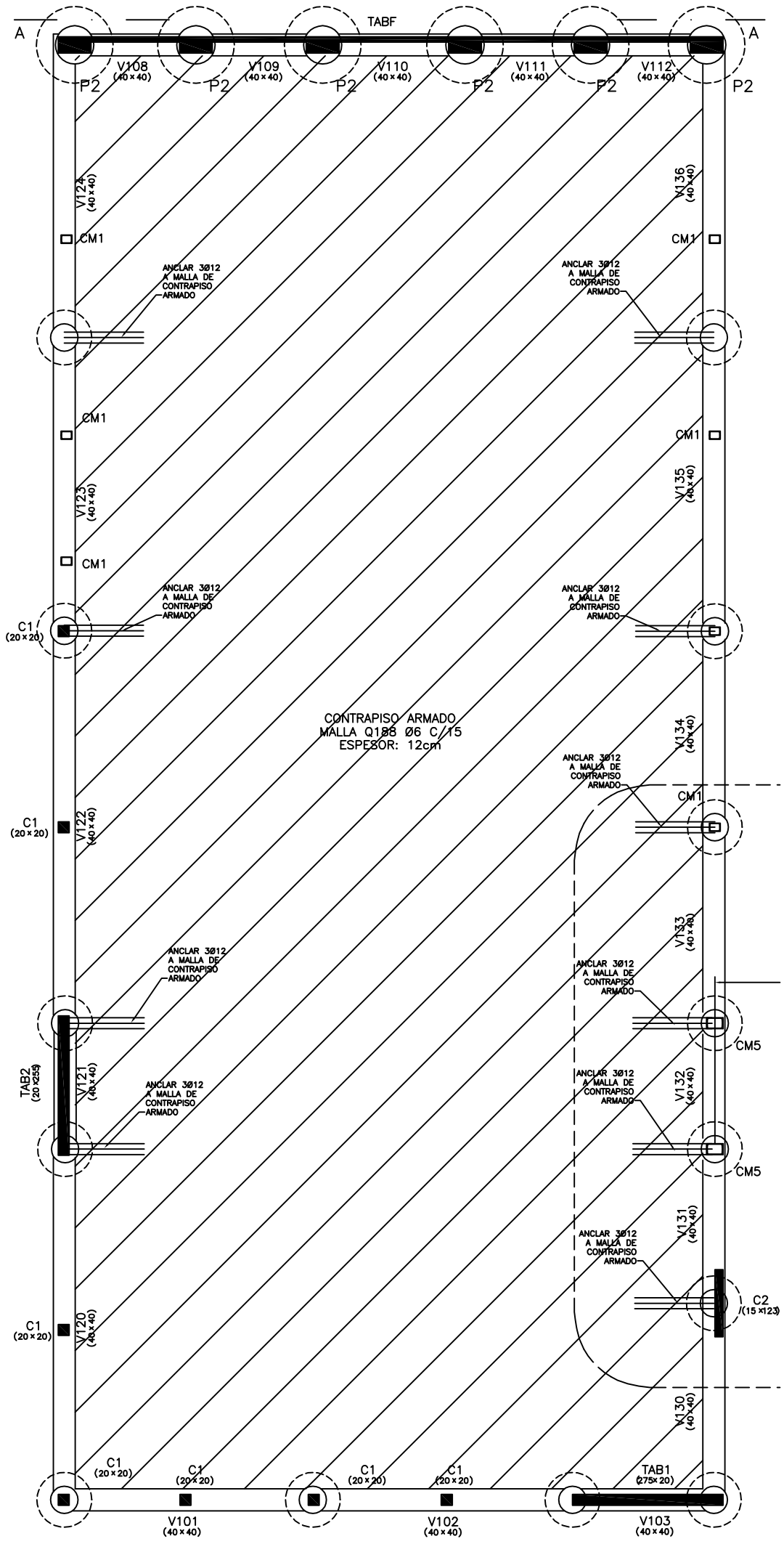

PLANTA DE FUNDACIÓN ESC=1:50

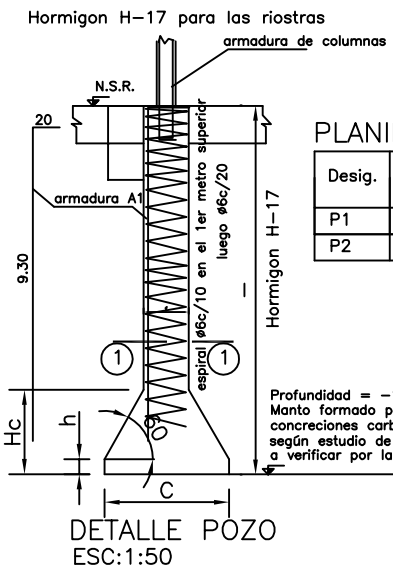

DETALLE POZO
ESC:1:50

PLANILLA DE POZOS

Desig.	diamet. fuste f (m)	diamet. campana C (m)	h (m)	altura campana Hc (m)	armadura A1
P1	0.50	1.00	0.20	0.70	6ø16
P2	0.70	1.40	0.20	0.80	10ø16

CORTE 1-1

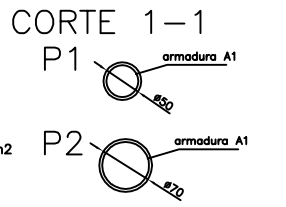

DETALLE DE CAMPANA
ESC:1:50

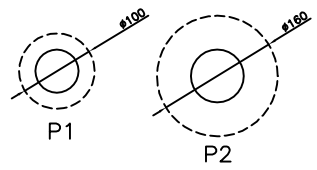

NOTA 1:
Deben canalizarse los conductos cloacales y pluviales, asegurar adecuados desniveles que alejen el agua de la construcción, realizar veredas perimetrales, alejar cisternas, pozos absorventes y camaras septicas de la obra y tomarse todas las medidas necesarias para mantener la humedad natural del suelo de fundacion.-

NOTA 2:
Debe realizarse una correcta limpieza manual, cementación o compactación del material limoso (suelto), resultante de la excavación, de modo que se apoye sobre suelo cementado.

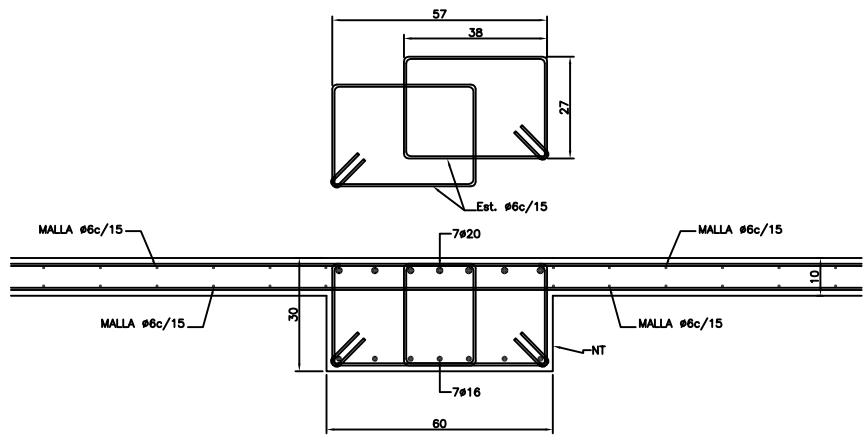

DETALLE ARMADO DE TABIQUE FACHADA - TABF
ESC. 1:20

Notas Estructuras Metálicas:

PROTECCION ANTICORROSIVA:-Desengrasado, decapado y fosfatizado (como alternativa: arenado comercial)más una mano de antioxido en taller. La segunda mano de antióxido se dara en obra. Cada mano sera de 70 micrones de espesor. Las soldaduras de obra se protejeran con dos manos de antioxido.-
El espesor de la soldadura especificado en cada caso sera de acuerdo al siguiente esquema:
Espesor minimo de soldadura 4mm entre perfiles y de 2mm entre perfiles y tubos o tubos entre si.-
Soldar con electrodo E4310 (IRAM-IAS U-500-601).-
Los tubos iran tapados en su extremo para que sean estancos.-
Las correas se soldaran en todo el perimetro soldable a las vigas portacorreas.-
Las vigas portacorreas se soldaran en todo el perimetro soldable a las vigas longit.-
Los nudos con perfiles seran con soldadura en angulo en todo el perimetro.-

Notas armaduras de columnas:

-Se permite empalmar solo un 30% de la armadura en una seccion
-Empalmar fuera de los Nudos.
-Longitud de empalme 60 diámetros.
-Densificar estribos a 10cm en los 60cm próximos a los nudos.
-Recubrimiento mínimo 1.5cm al estribo

Notas fundación con pozos:

- COTA DE FUNDACION : m REFERIDA A BOCA DE SONDEO DEL ESTUDIO GEOTECNICO.
- PRESION DE CONTACTO EN ESTRATO RESISTENTE: Kg/cm2
- RESISTENCIA FRICCIONAL ENTRE -4.00 Y -8.00 m: Kg/cm2
- LA COTA DE FUNDACION SE VERIFICARA EN OBRA.
- PARAMETROS GEOTECNICOS: A VERIFICAR EN OBRA MEDIANTE SONDEO.
- PENETRACION MINIMA EN EL MANTO RESISTENTE: 30 cm.
- LIMPIAR CORRECTAMENTE LOS RESTOS DE SUELO DE LA EXCAVACIÓN DEJADOS EN LA CAMPANA. DE LO CONTRARIO INYECTAR CON LECHADA CEMENTICIA CON UNA PRESIÓN S/ESTUDIO DE SUELOS.

APTO A LICITACION

1		5	
2		6	
3		7	
4		8	

Modificaciones:

Proyecto:	ESTACIÓN MARCAS GLOBALES
Ubicacion:	JUAN B. JUSTO 5211 - CÓRDOBA
Plano N°:	E01
Escala:	S/DETALLE
Contenido:	PLANTA DE FUNDACIÓN
FECHA: 21/09/2015	Revision: 01
FILE	RO-EMG-FUPL.dwg

Datos Generales:

RISSO-PALANDRI
-SARDOBARIA-
Pizarro 703 Bas. Velez Sarsfield
5016-Cordoba-Argentina
TE: 0351-4616109
e-mail: incorp@arnet.com.ar

1	Recubrimientos al estribo:	- c/ tierra: 2.5 cm. - c/ agua: 3 cm. - c/ aire: 1.5 cm.	
2	Estribos 2R: significa dos ramas Estribos 3R: significa tres ramas Estribos 4R: significa cuatro ramas		
3	Puntas:	Rojo 0.40, Amarillo 0.60, Verde 0.50, Ocre 0.30, Azul 0.80, Magenta 0.15, Blanco 0.25, Otros 0.10	
4	Longitud Minima de Anclaje: 60 veces el diámetro de la barra a empalmar.		

Notas:

Materiales:
Hormigon: H-17
Acero: ADN-420
Para Hom.Arm.
F-24
Para Est. Met.