CORTE A–A

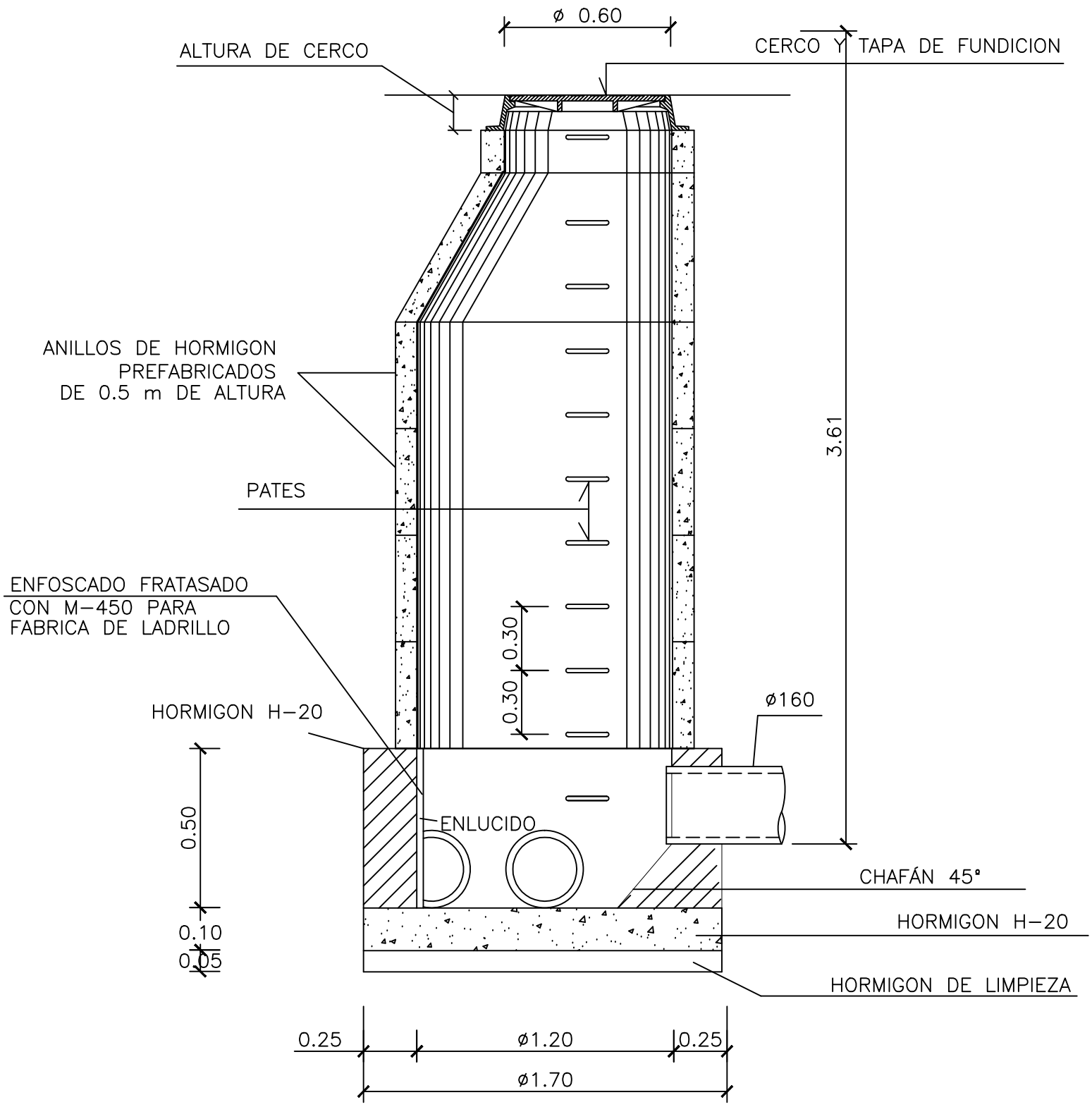

PLANTA

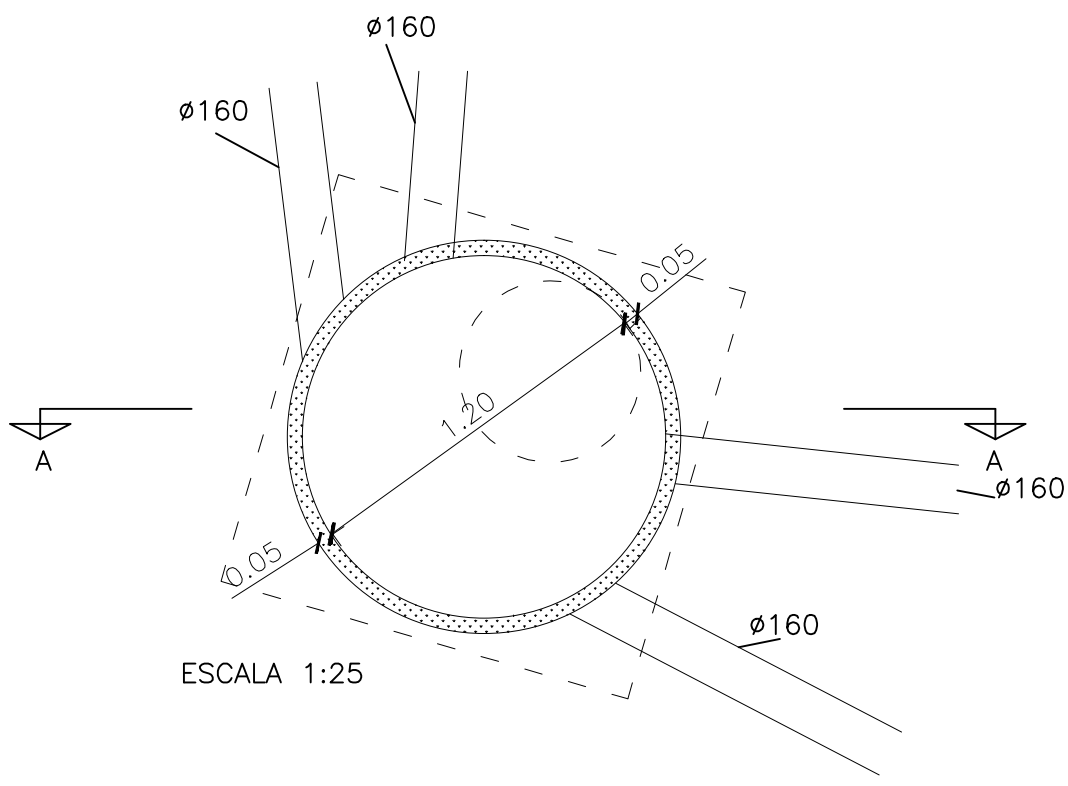

ESCALA 1:25

UNIVERSIDAD NACIONAL DE CORDOBA
SECRETARÍA DE PLANEAMIENTO FISICO

OBRA: EJECUCIÓN DE UNA CAÑERÍA ALIVIADORA EN LA RED CLOACAL DE LA F.C.Q.

Ubicacion: Ciudad Universitaria — fecha: Diciembre de 2014

PLANO: DETALLE DE NUEVA BOCA DE REGISTRO Nº3

escala: 1:25

n orden	n plano
	02
ver plano	

proyecto: firma:
dibujo: Gomez Miralles, Eliseo firma:
especialista: Arq. Cesar Yanover firma:
controló: firma: