Κέραμος [Kéramos – Tierra Cocida / Dúo de violines]

Pablo Araya

NOTAS:

I.- CONSIDERACIONES GENERALES:

La obra debe interpretarse como un flujo de energía continuo que es inestable y turbulento, lo que no significa que sea incoherente. El carácter debe ser enérgico, fluido y espontáneo.

La parte del violín I puede entenderse como una pieza solista, aunque si se quisiese realizar la parte del violín II como solista, es conveniente que el intérprete se ponga en contacto con el compositor para acordar algunas cuestiones respecto a la forma de la obra.

También es muy importante que aquellos intérpretes que decidan llevar a cabo esta pieza, tengan en cuenta las obras anteriores compuestas para cuerdas (o que incluyan a las cuerdas), ya que dicho dúo es, de alguna manera, una continuación [con algunas mejoras] de las técnicas ya utilizadas en obras más tempranas (Marcola, Temáukel I-II y Spanda). En este sentido, es muy conveniente contactarse con el violinista David Núñez. La obra está dedicada a David Núñez y Carlos Brítez del cuarteto de cuerdas UNTREF.

II.- TÉCNICAS:

A) EFECTOS:

- ord. = ordinario.
- s.p. = sul ponticello.
- s.t. = sul tasto.

- ord. → s.p. = transición gradual de un estado a otro.

- Modo Ord. = modo ordinario (crine solo).
- ½ L. Tratt. = crine + legno (en porcentajes iguales).

- Modo Ord. → ½ L. Tratt. = transición gradual de un estado a otro.

B) INTENSIDADES:

1) [ff/f/mf/mp/p/pp]---------- = alternar ad libitum.

2) el gráfico de abajo significa que a partir de la indicación dada, por ejemplo “pp”, el crecer o decrecer del volumen del sonido debe hacerse de manera fluctuante, según lo indica el dibujo de la línea. Entonces, si la línea va para arriba, debe incrementarse el volumen del sonido, y por el contrario, si la línea baja, debe decrecer el volumen:

C) ESTRATIFICACIÓN DE LA NOTACIÓN:

La mayor parte del tiempo, la escritura es estratificada, lo cual refleja una concepción del sonido muy compleja y no fragmentada (tanto en sus propiedades acústicas como en su comportamiento dinámico -movimiento/trayectorias-). Esto significa que, si bien la notación

refleja una fragmentación o partición en lo que a escritura se refiere, el hecho físico-acústico (= sonido) se comporta de manera contraria, es decir, de manera no fragmentada.

- Ejemplo 1:

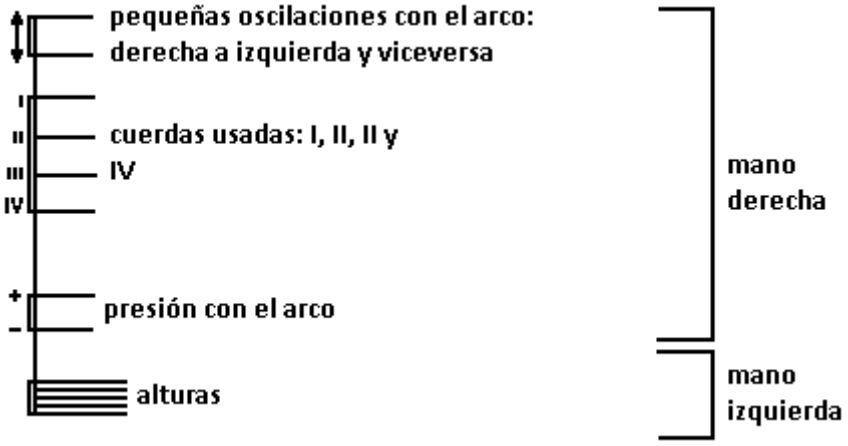

- Ejemplo 2:

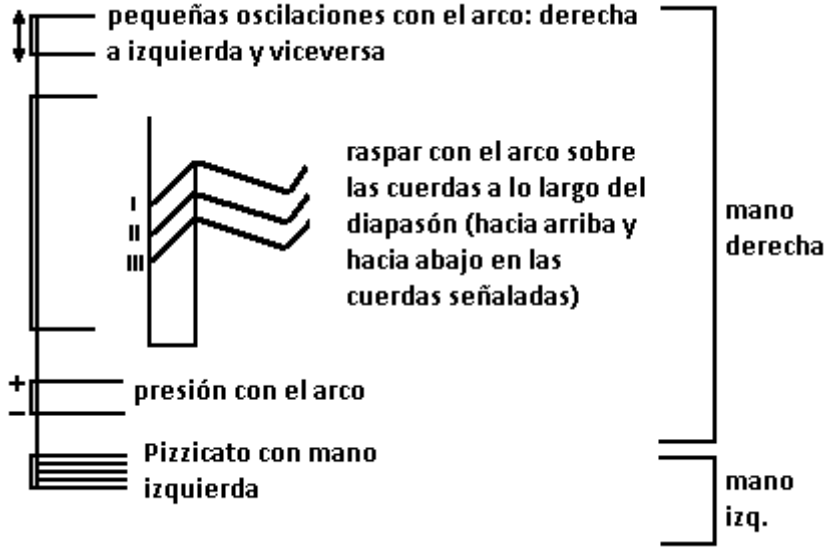

D) CONSIDERACIONES EN LA MANO IZQUIERDA: en la parte superior del pentagrama aparecen un ***círculo negro*** o un ***rombo***. El círculo negro significa que la presión de la mano izquierda sobre las cuerdas es normal, mientras que el rombo implica poca presión de la mano izquierda sobre las cuerdas. El paso de un estado a otro puede darse de manera gradual o no. Ver gráfico a continuación:

E) OTRA TÉCNCICA EN EL USO DEL ARCO: el gráfico de abajo implica movimientos con el arco muy irregulares, alternando y sumando a la vez, trémolos y spazzollatos ocasionales e irregulares. La idea de esto es generar un complejo sonoro que parezca indiferenciado para la

percepción (es recomendable escuchar SPANDA para cuarteto de cuerdas interpretada por el cuarteto de cuerdas UNTREF):

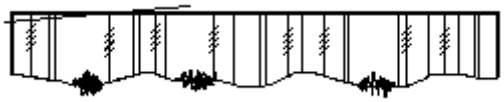

KÉRAMOS

(a David Núñez)

(♩=30 - homogéneo, sin cesuras en el sonido)

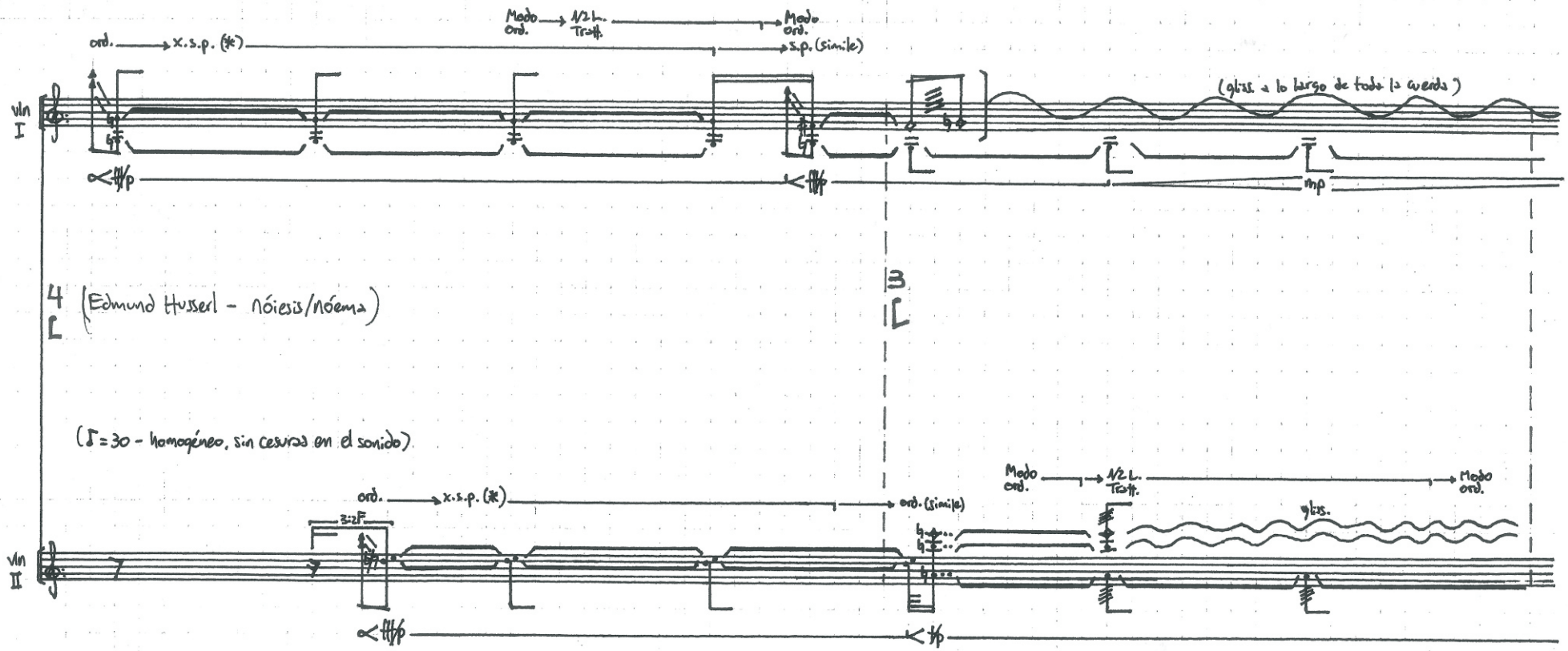

(*) = disparar los armónicos naturales.

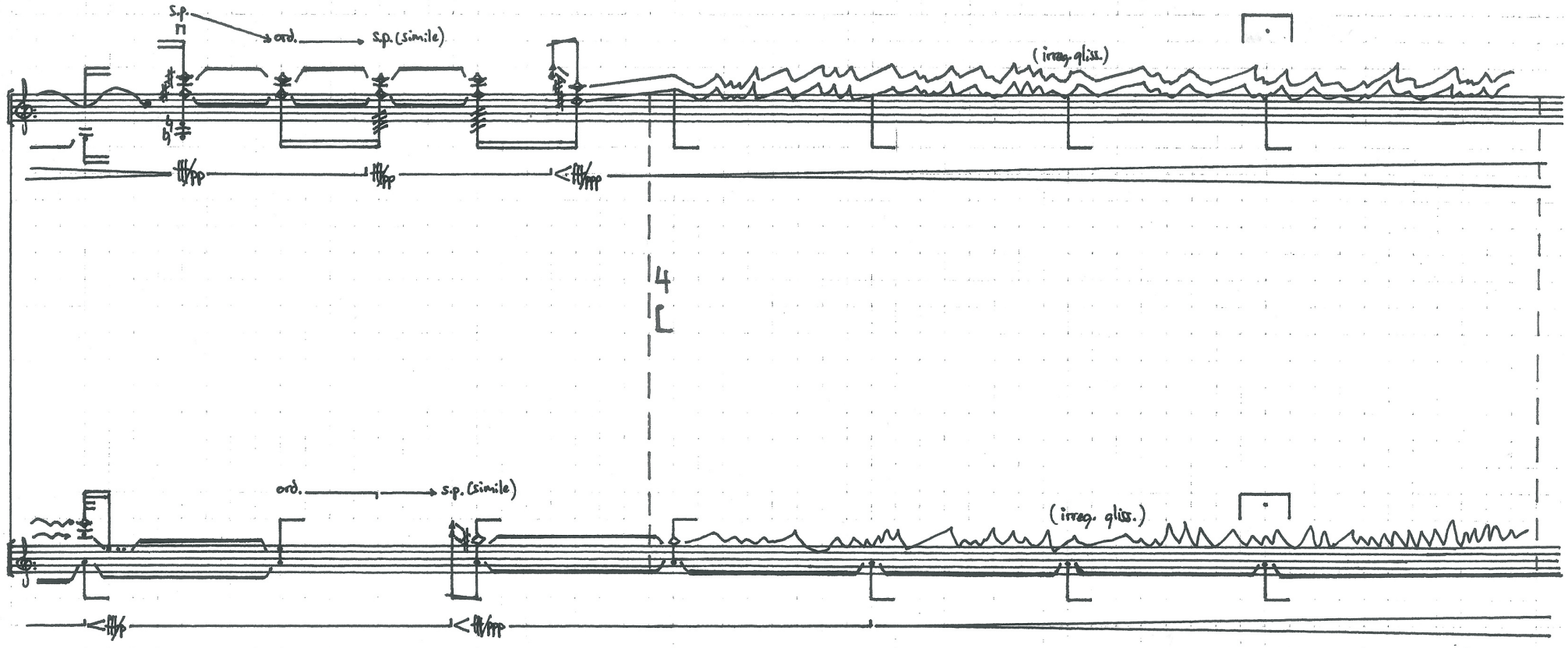
s.p.
ord.
s.p. (simile)
(irreg. gliss.)
4
ord.
s.p. (simile)
(irreg. gliss.)

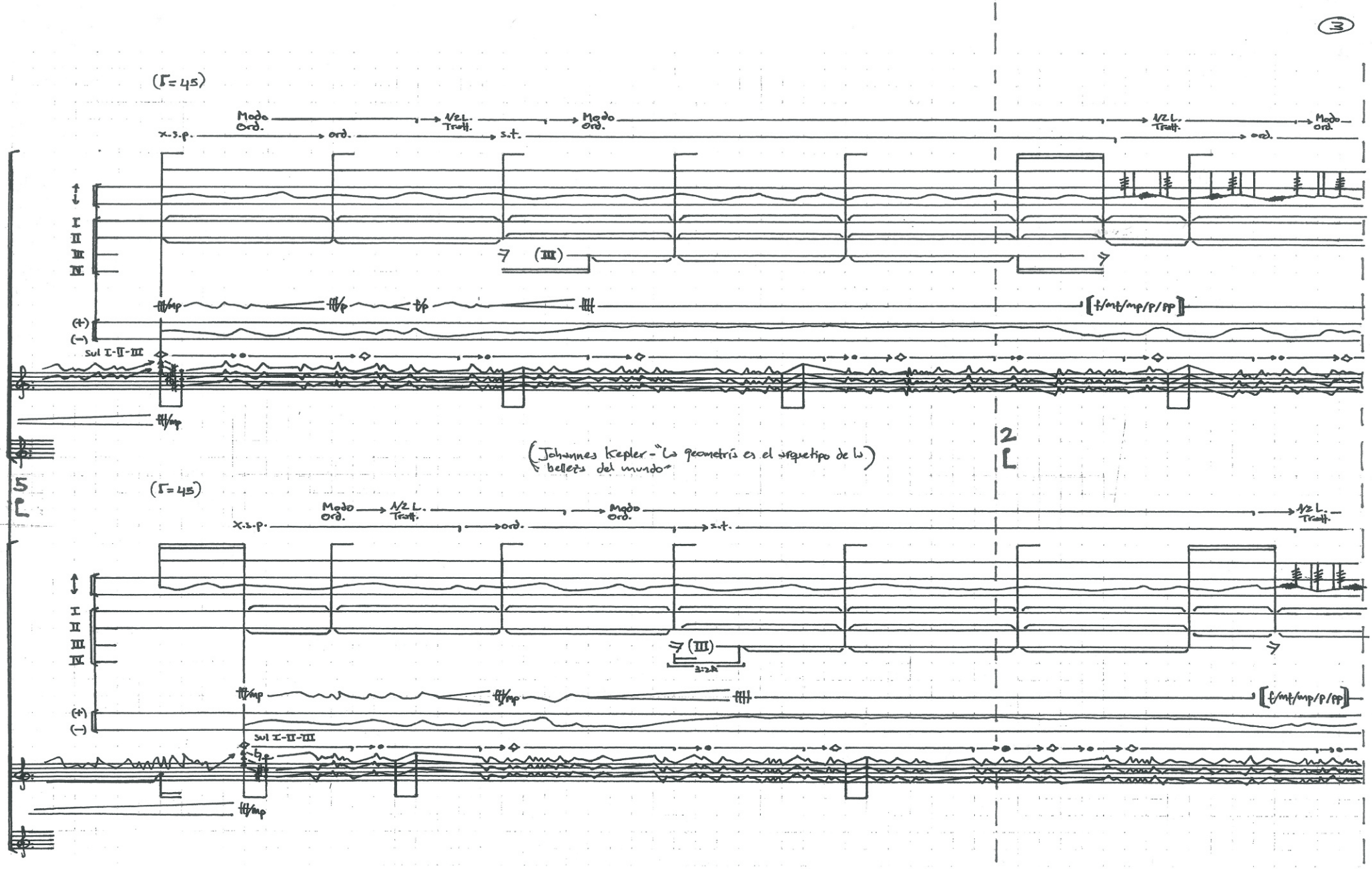
(♩= 45)
Modo ord.
1/2 L. Tratt.
Modo ord.
1/2 L. Tratt.
Modo ord.
x.s.p.
ord.
s.t.
ord.
I
II
III
IV
(III)
fff/mp
fff/p
f/p
ppp
[f/mf/mp/p/pp]
(+)
(-)
sul I-II-III
fff/mp
(Johannes Kepler - "La geometría es el arquetipo de la belleza del mundo")
2
5
(♩= 45)
Modo ord.
1/2 L. Tratt.
Modo ord.
1/2 L. Tratt.
x.s.p.
ord.
s.t.
I
II
III
IV
(III)
3:2 A
fff/mp
fff/mp
ppp
[f/mf/mp/p/pp]
(+)
(-)
sul I-II-III
fff/mp

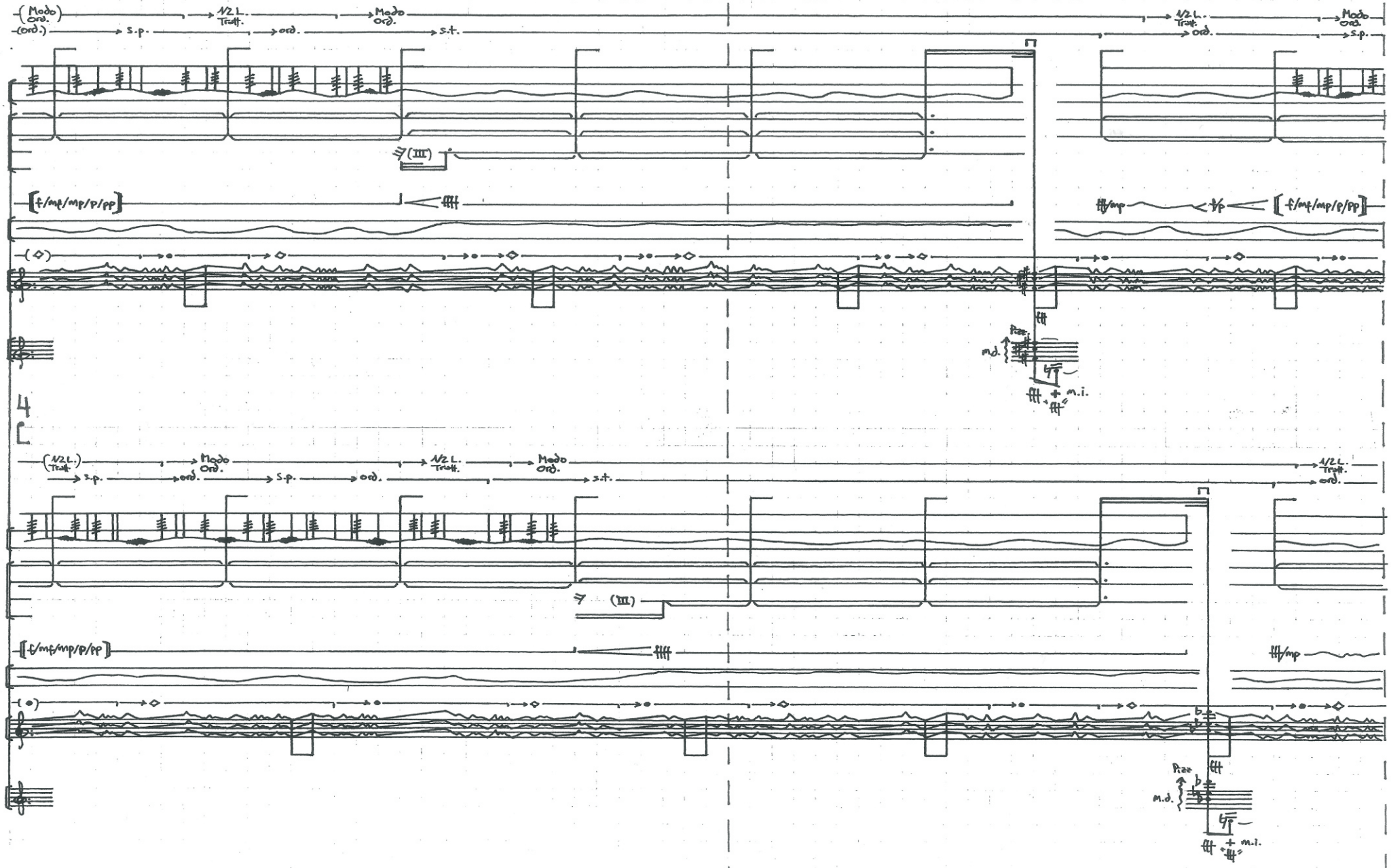
(Modo Ord.)
(ord.)
s.p.
1/2 L. Treff.
ord.
Modo Ord.
s.t.
(III)
f/mf/mp/p/pp
ff/mp
fp
Pizz.
m.d.
m.i.
4
(1/2 L. Treff.)

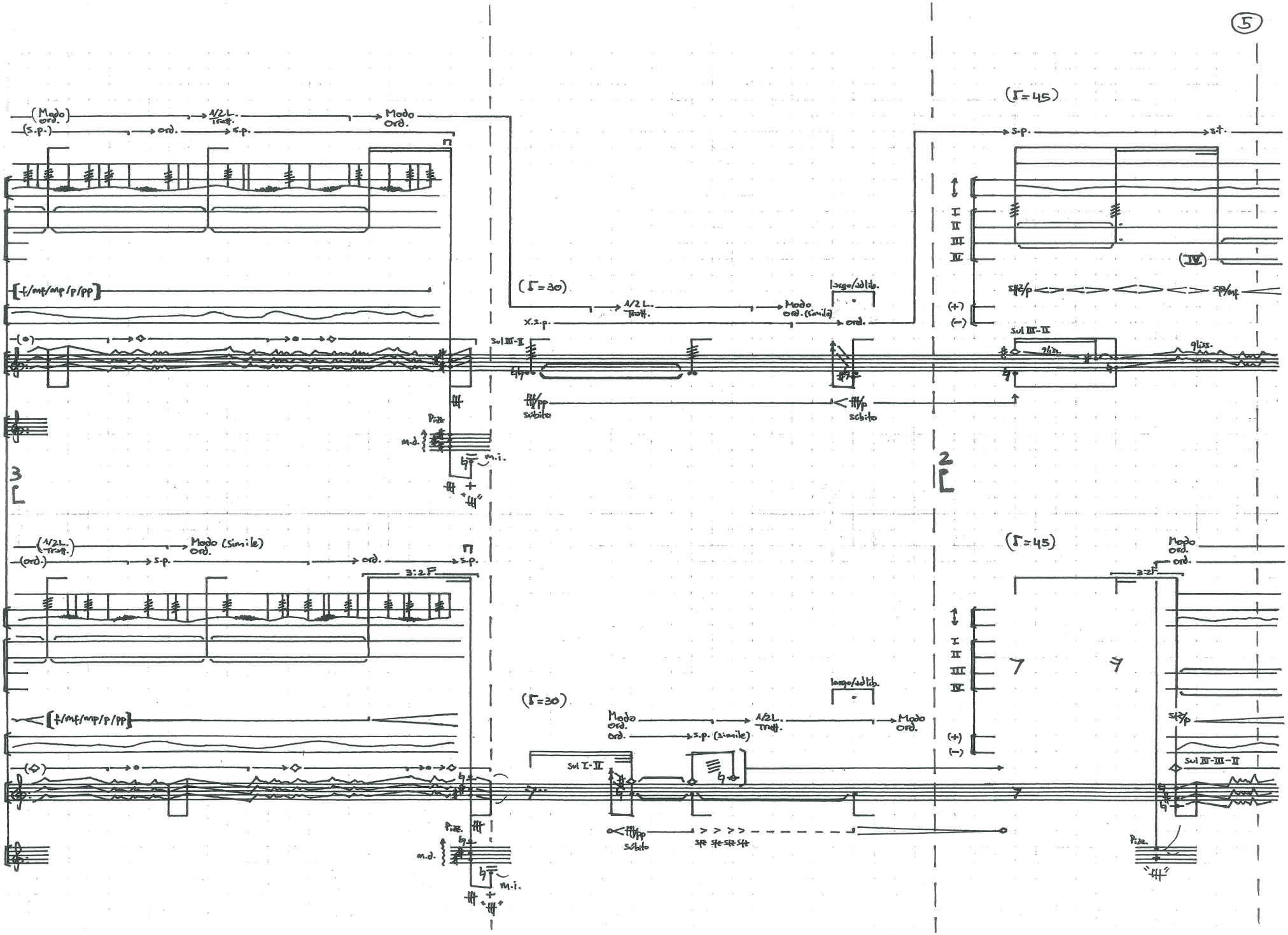
(Modo ord.)
1/2 L. Tratt.
Modo Ord.
(s.p.)
ord.
s.p.
(Γ=45)
s.p.
s.t.
I
II
III
IV
(IV)
(+)
(−)
[f/mf/mp/p/pp]
(Γ=30)
1/2 L. Tratt.
Modo ord. (simile)
largo/ad lib.
x.s.p.
ord.
sul III-II
gliss.
subito
Pizz.
m.d.
m.i.
3
2
(1/2 L. Tratt.)
Modo (simile) ord.
(ord.)
s.p.
ord.
s.p.
3:2 F
(Γ=45)
Modo ord.
ord.
3:2 F
(Γ=30)
Modo ord.
ord.
s.p. (simile)
1/2 L. Tratt.
Modo ord.
largo/ad lib.
sul I-II
sul III-III-II
subito
sfz sfz sfz sfz
Pizz.
m.d.
m.i.

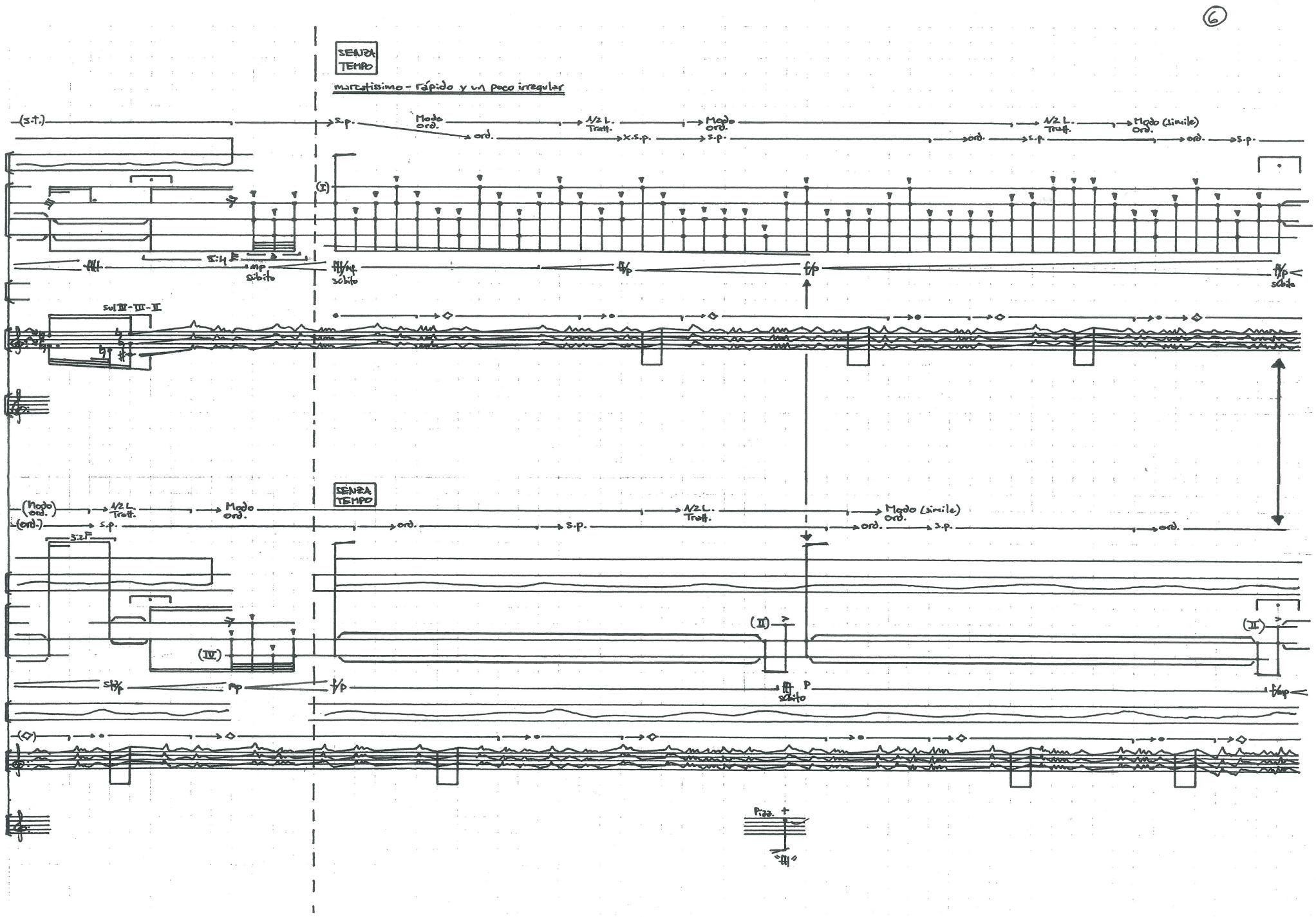
SENZA TEMPO
marcatissimo - rápido y un poco irregular
(s.t.)
s.p.
Modo ord.
ord.
1/2 L. Tratt.
x.s.p.
s.p.
Modo ord.
ord.
s.p.
1/2 L. Tratt.
Modo (simile) Ord.
ord.
s.p.
(I)
fff
5:4
mp subito
fff/mp subito
ff/p
f/p
ff/p subito
sul IV - III - II
SENZA TEMPO
(Modo) ord.
1/2 L. Tratt.
Modo ord.
1/2 L. Tratt.
Modo (simile) Ord.
(ord.)
s.p.
ord.
s.p.
ord.
s.p.
ord.
3:2
(IV)
(II)
(II)
sff/p
mp
f/p
fff subito
p
f/mp
(V)
Pizz. +
fff

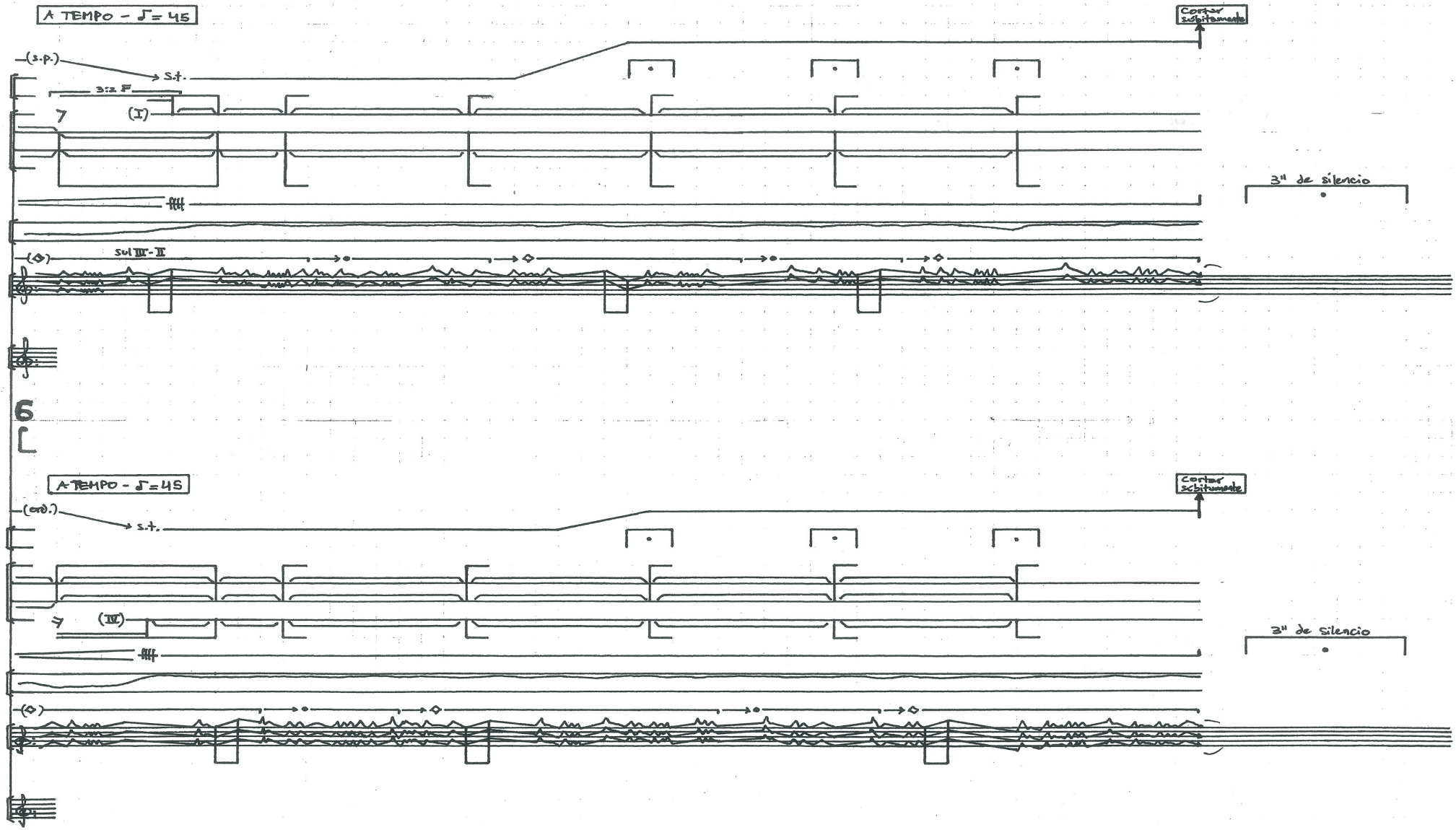
A TEMPO - ♩= 45
Cortar subitamente
(s.p.)
s.t.
3:2 F
7
(I)
3" de silencio
(◇)
sul III - II
6
A TEMPO - ♩= 45
Cortar subitamente
(ord.)
s.t.
7
(IV)
3" de silencio
(◇)

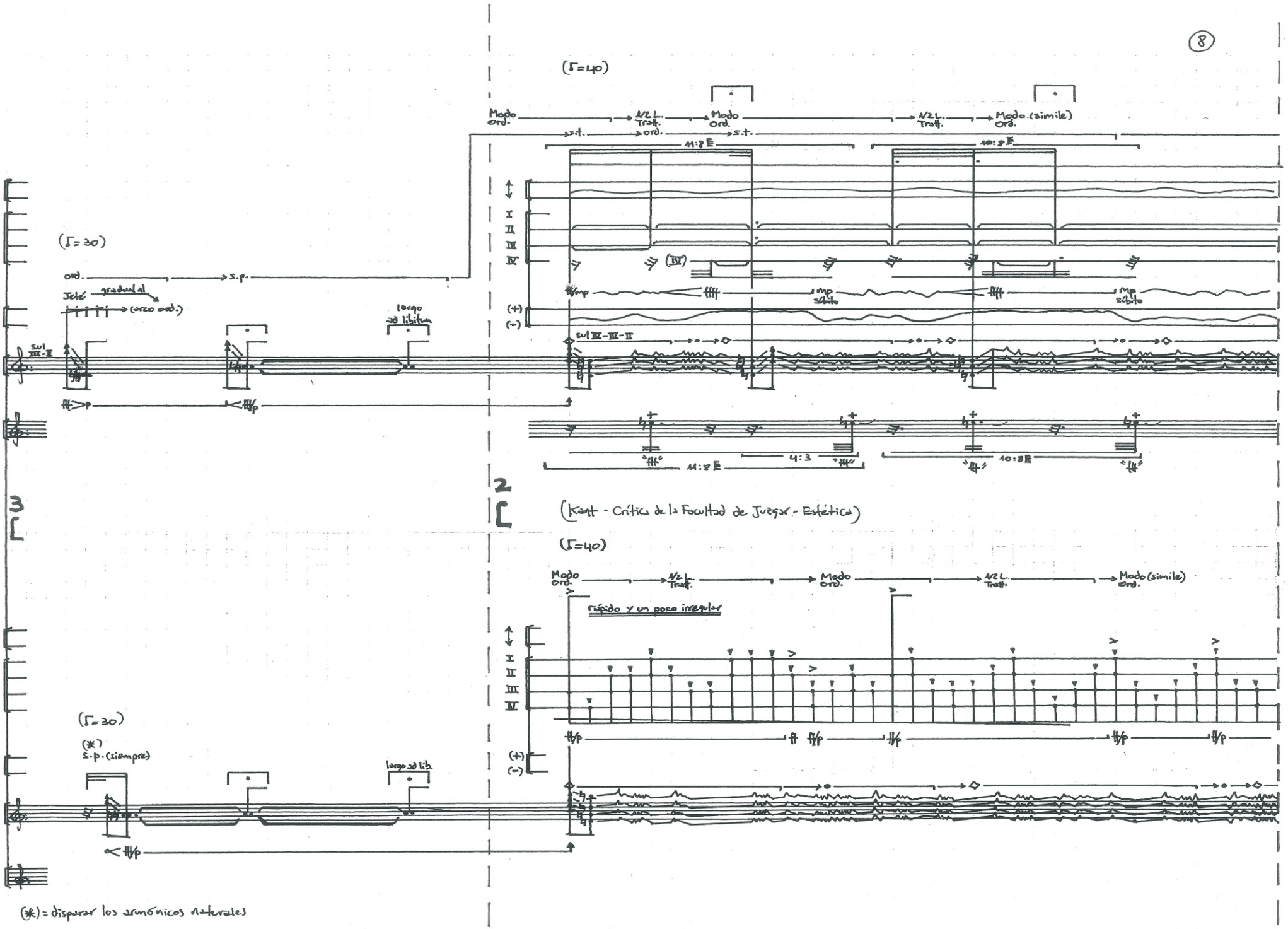

(*) = disparar los armónicos naturales

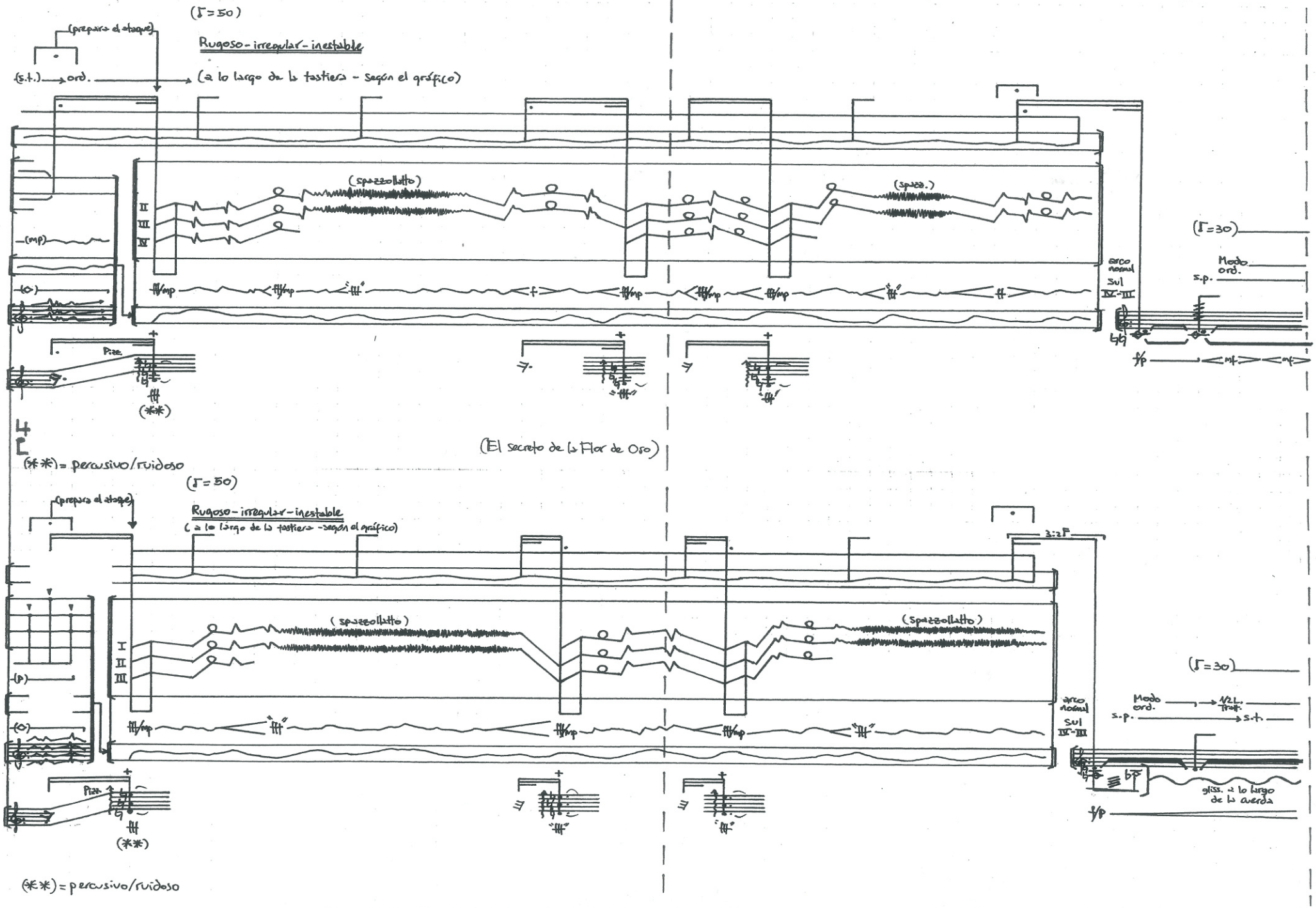
(♩=50)
(prepara el ataque)
Rugoso - irregular - inestable
(s.t.) → ord. → (a lo largo de la tastiera - según el gráfico)
(spazzolatto)
(spazz.)
(mp)
(o)
II
III
IV
Pizz.
(**)
(♩=30)
arco normal
sul IV-III
Modo ord.
s.p.
fp
mf
mf
(El secreto de la Flor de Oro)
(**) = percusivo/ruidoso
(♩=50)
(prepara el ataque)
Rugoso - irregular - inestable
(a lo largo de la tastiera - según el gráfico)
3:2 F
(spazzolatto)
(spazzolatto)
(p)
(o)
I
II
III
Pizz.
(**)
(♩=30)
arco normal
sul IV-III
Modo ord.
1/2 L. Trast.
s.p.
s.t.
gliss. a lo largo de la cuerda
fp
(**) = percusivo/ruidoso

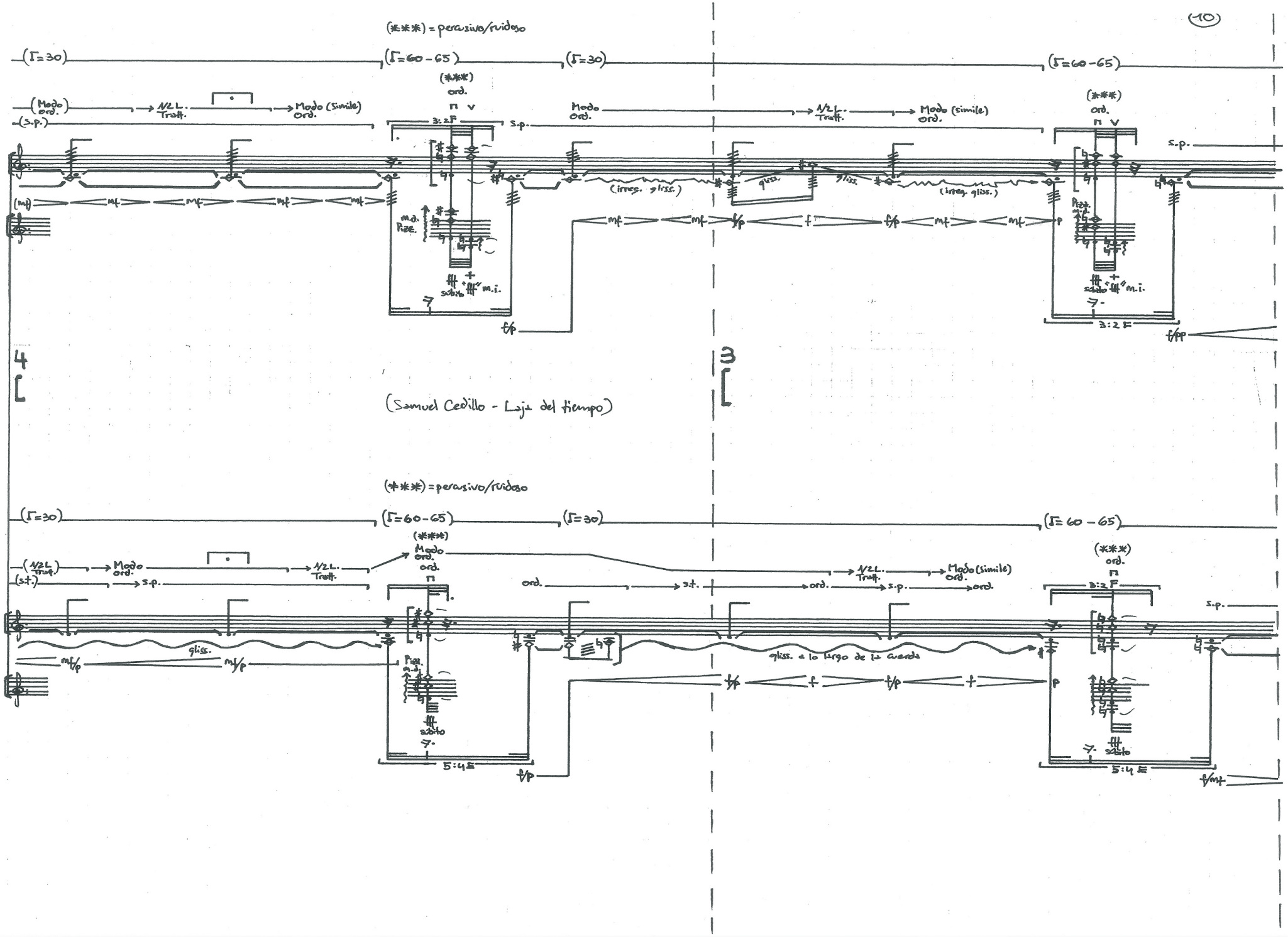
(***) = percusivo/ruidoso
(Γ=30)
(Γ=60-65)
(Γ=30)
(Γ=60-65)
(Modo ord.)
1/2 L. Tratt.
Modo (simile) ord.
(s.p.)
(***) ord.
3:2 F
s.p.
Modo ord.
1/2 L. Tratt.
Modo (simile) ord.
(irreg. gliss.)
gliss.
m.d. Pizz.
subito
m.i.
f/p
f
p
f/pp
4
3
(Samuel Cedillo - Laja del tiempo)
(***) = percusivo/ruidoso
(Γ=30)
(Γ=60-65)
(Γ=30)
(Γ=60-65)
(1/2 L. Tratt.)
Modo ord.
1/2 L. Tratt.
(s.t.)
s.p.
(***) Modo ord. ord.
ord.
s.t.
ord.
s.p.
ord.
1/2 L. Tratt.
Modo (simile) ord.
(***) ord.
3:2 F
s.p.
gliss.
mf/p
gliss. a lo largo de la cuerda
subito
5:4 E
f/p
f
p
f/mf

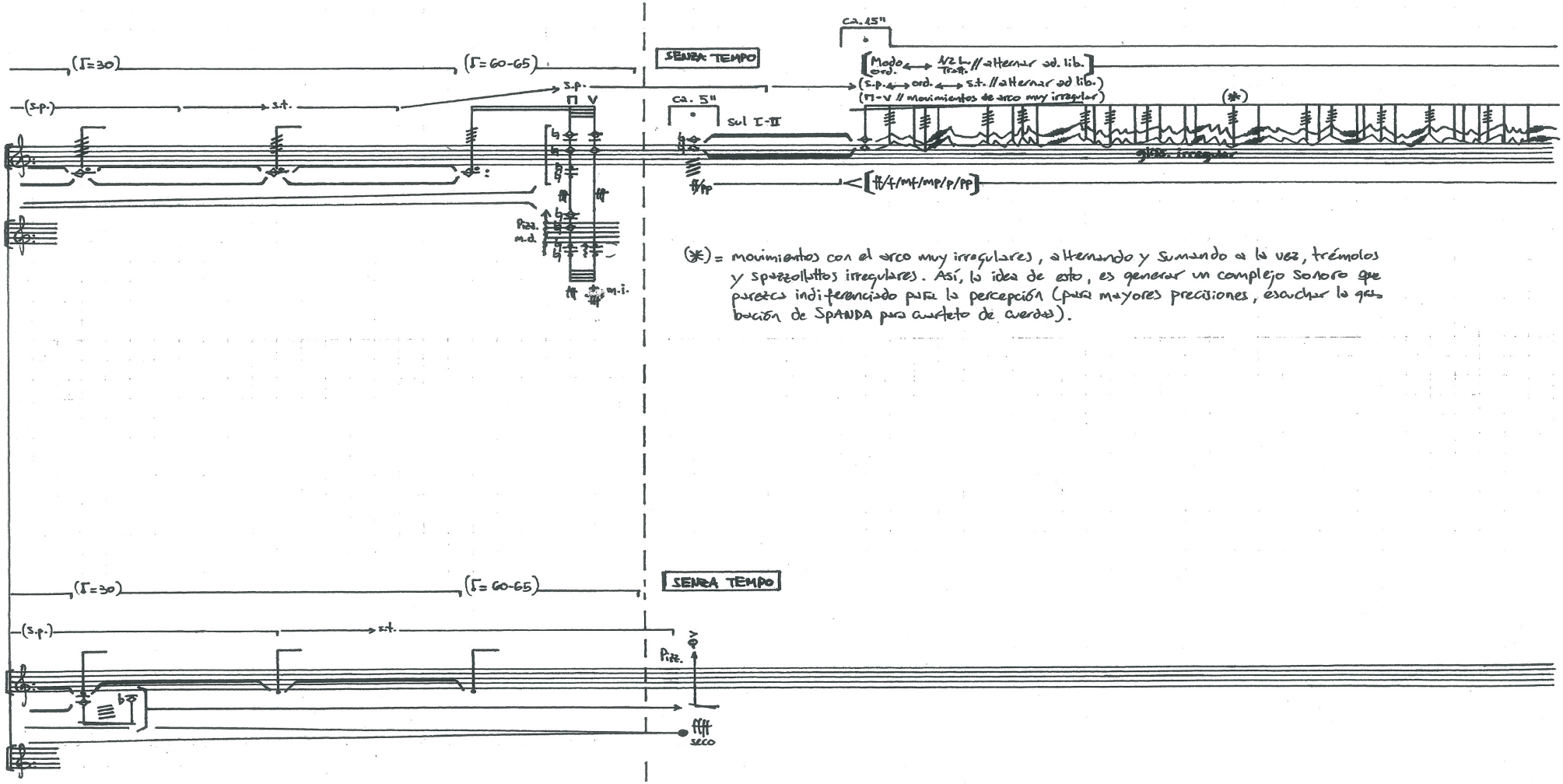

(*) = movimientos con el arco muy irregulares, alternando y sumando a la vez, trémolos y spazzolattos irregulares. Así, la idea de esto, es generar un complejo sonoro que parezca indiferenciado para la percepción (para mayores precisiones, escuchar la grabación de SPANDA para cuarteto de cuerdas).

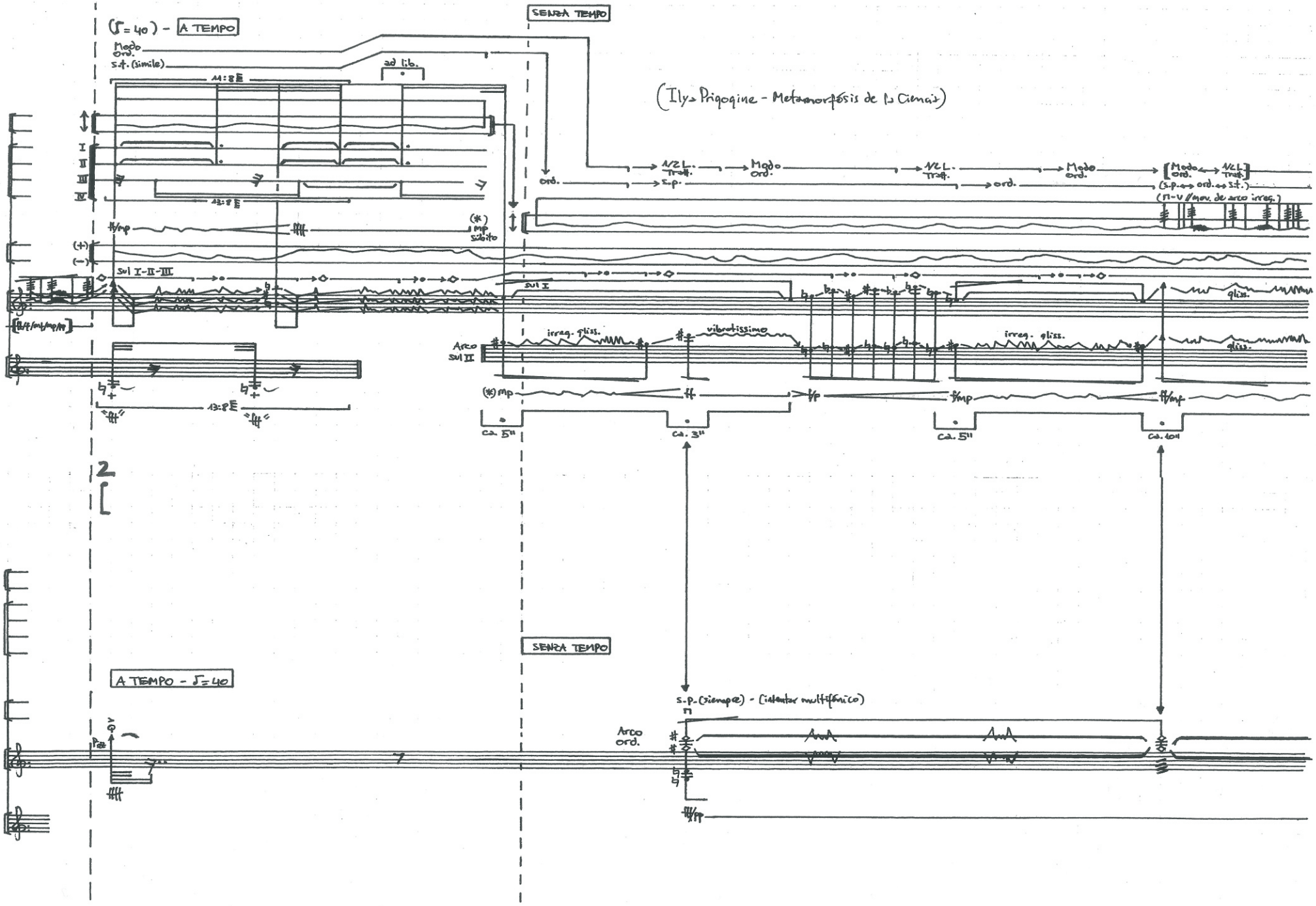
(Ilya Prigogine - Metamorfósis de la Ciencia)
(♩= 40) - A TEMPO
Modo ord.
s.t. (simile)
ad lib.
11:8
13:8
SENZA TEMPO
1/2 L. Tratt.
Modo ord.
ord.
s.p.
(s.p. ↔ ord. ↔ s.t.)
(M-V // mov. de arco irreg.)
(*) mp súbito
sul I-II-III
sul I
gliss.
irreg. gliss.
vibratissimo
Arco sul II
(*) mp
ca. 5"
ca. 3"
ca. 5"
ca. 10"
2
A TEMPO - ♩= 40
s.p. (siempre) - (intentar multifónico)
Arco ord.

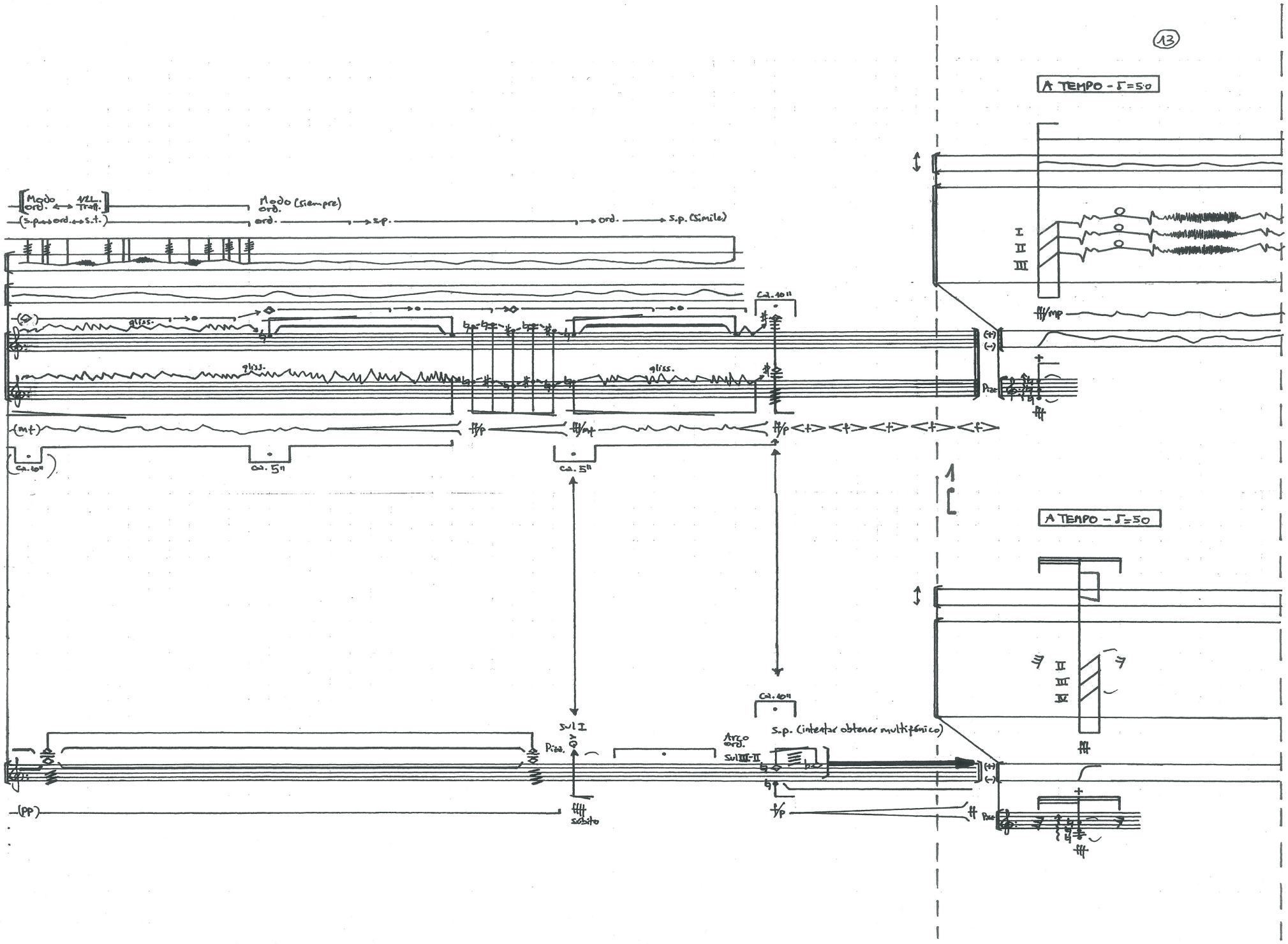
13
A TEMPO - ♩=50
Modo ord. ↔ 1/2L. Traff.
Modo (siempre) ord.
(s.p. ↔ ord. ↔ s.t.)
ord.
s.p.
ord.
s.p. (Simile)
gliss.
gliss.
gliss.
Ca. 10"
(mf)
ff/p
ff/mf
ff/p
Ca. 10"
Ca. 5"
Ca. 5"
I
II
III
ff/mp
(+)
(-)
Pizz.
A TEMPO - ♩=50
II
III
IV
Ca. 10"
Sul I
Pizz.
Arco ord.
Sul III-II
s.p. (intentar obtener multifónico)
(pp)
ffff
súbito
f/p
ff
Pizz.

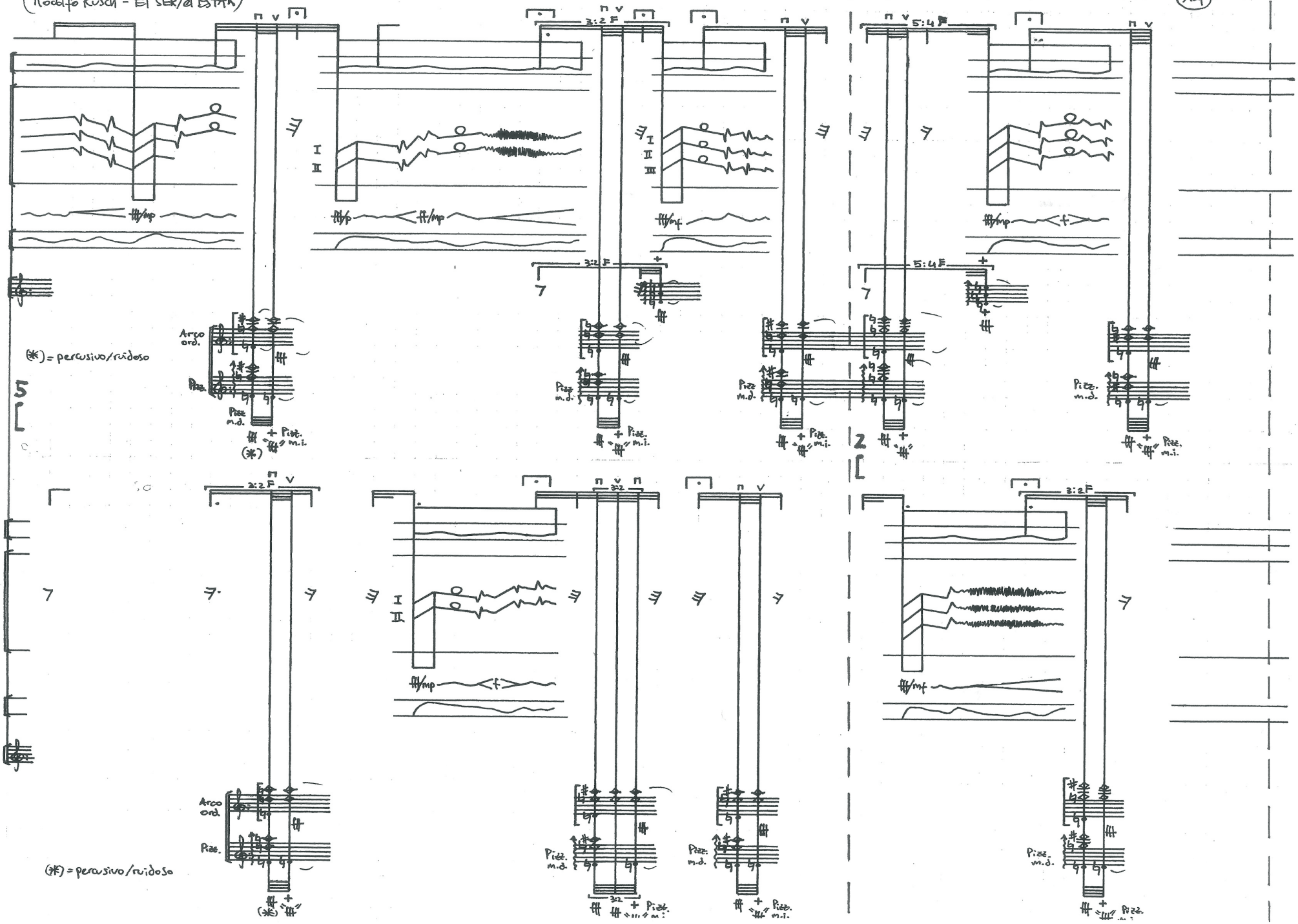
(*) = percusivo/ruidoso
(*F) = percusivo/ruidoso
Arco ord.
Pizz.
Pizz m.d.
Pizz. m.i.
3:2 F
5:4 F
I
II
III

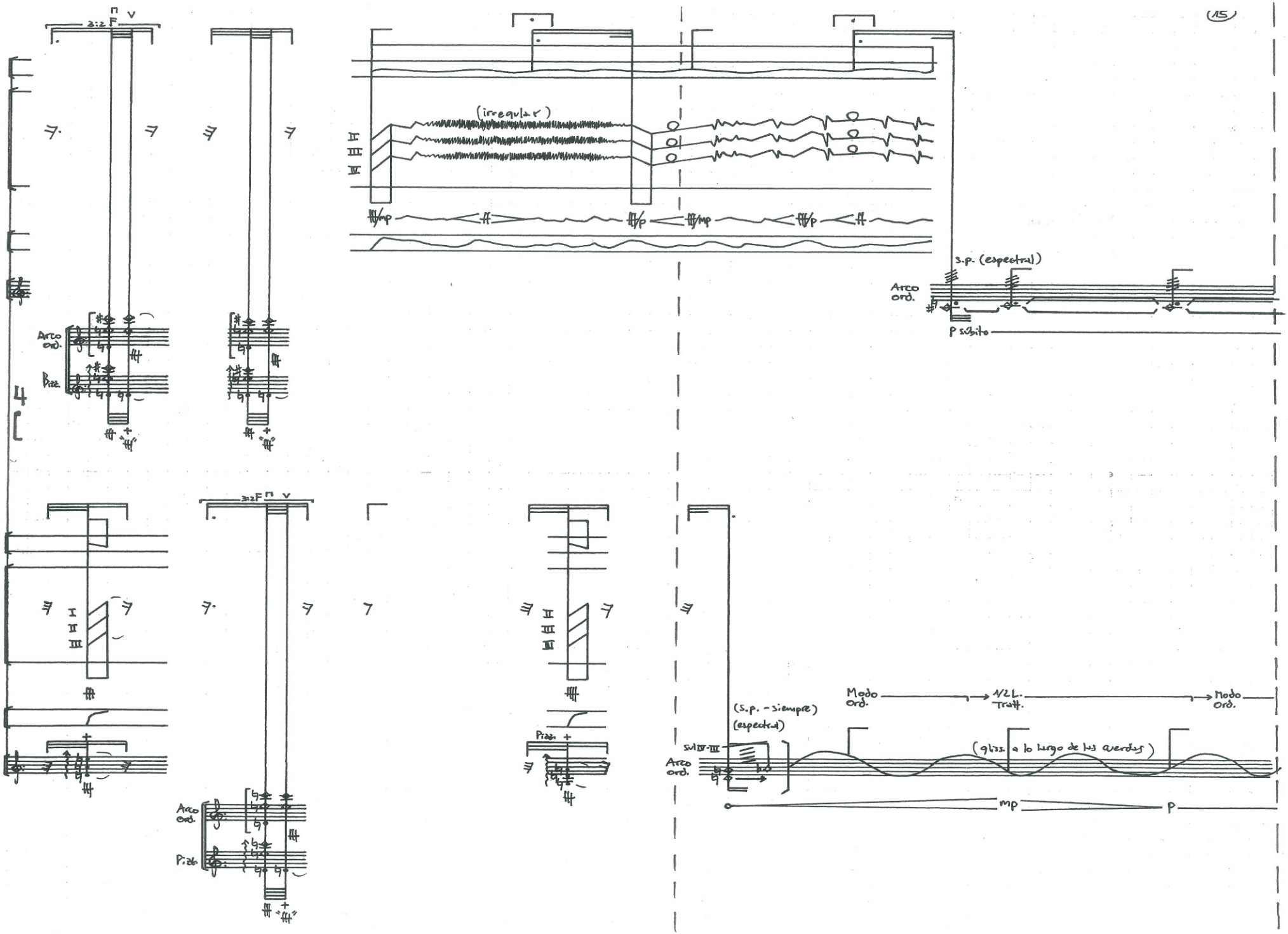
3:2 F
Arco ord.
Pizz.
(irregular)
s.p. (espectral)
Arco ord.
p subito
Pizz.
(s.p. - siempre)
(espectral)
Modo ord.
N.L. Trott.
Modo ord.
sul IV-III
Arco ord.
(gliss. a lo largo de las cuerdas)
mp
p

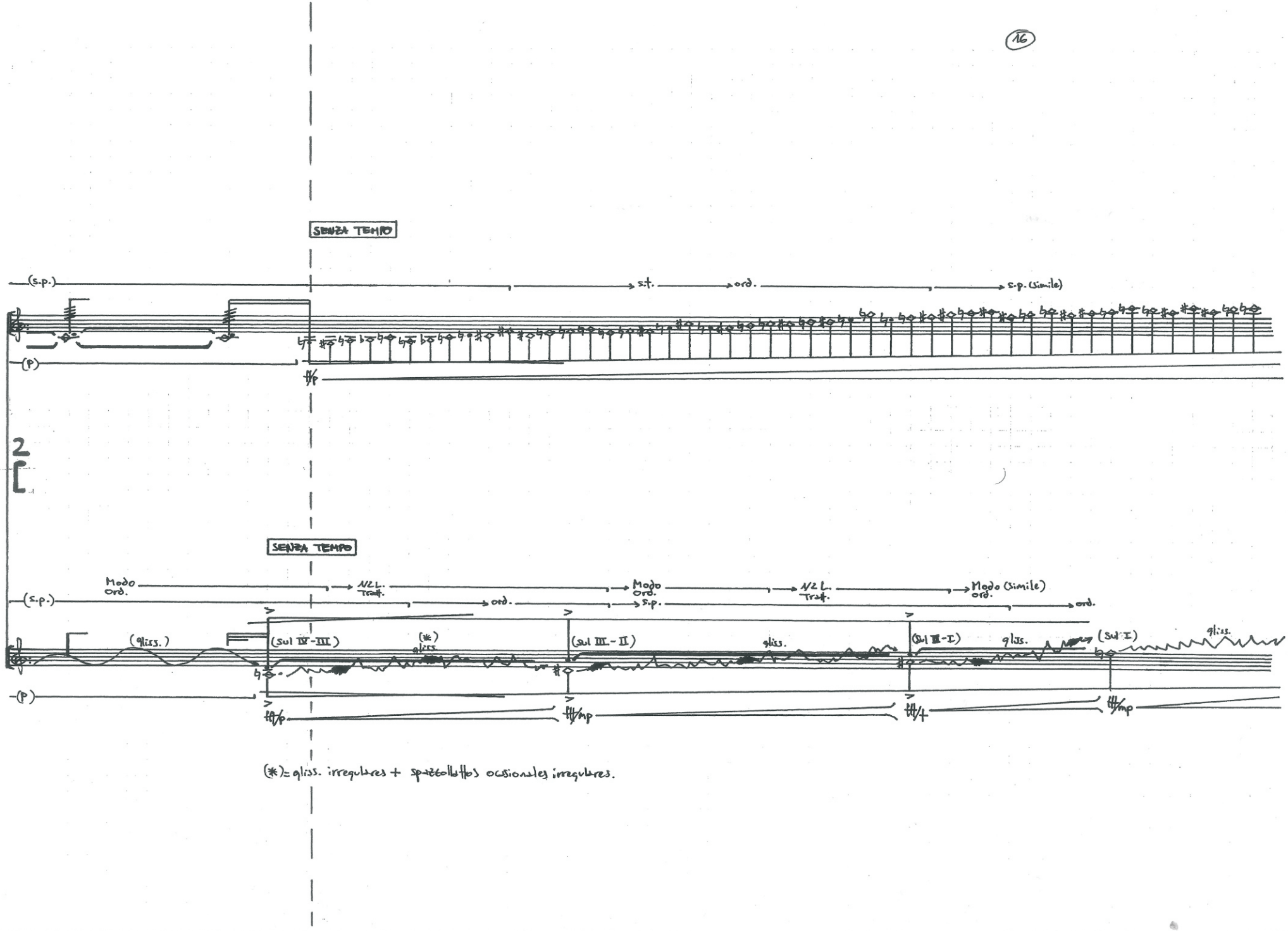

(*)= gliss. irregulares + spiccatos ocasionales irregulares.

(J.S. Bach - Kunst der Fuge - Ofrenda Musical)

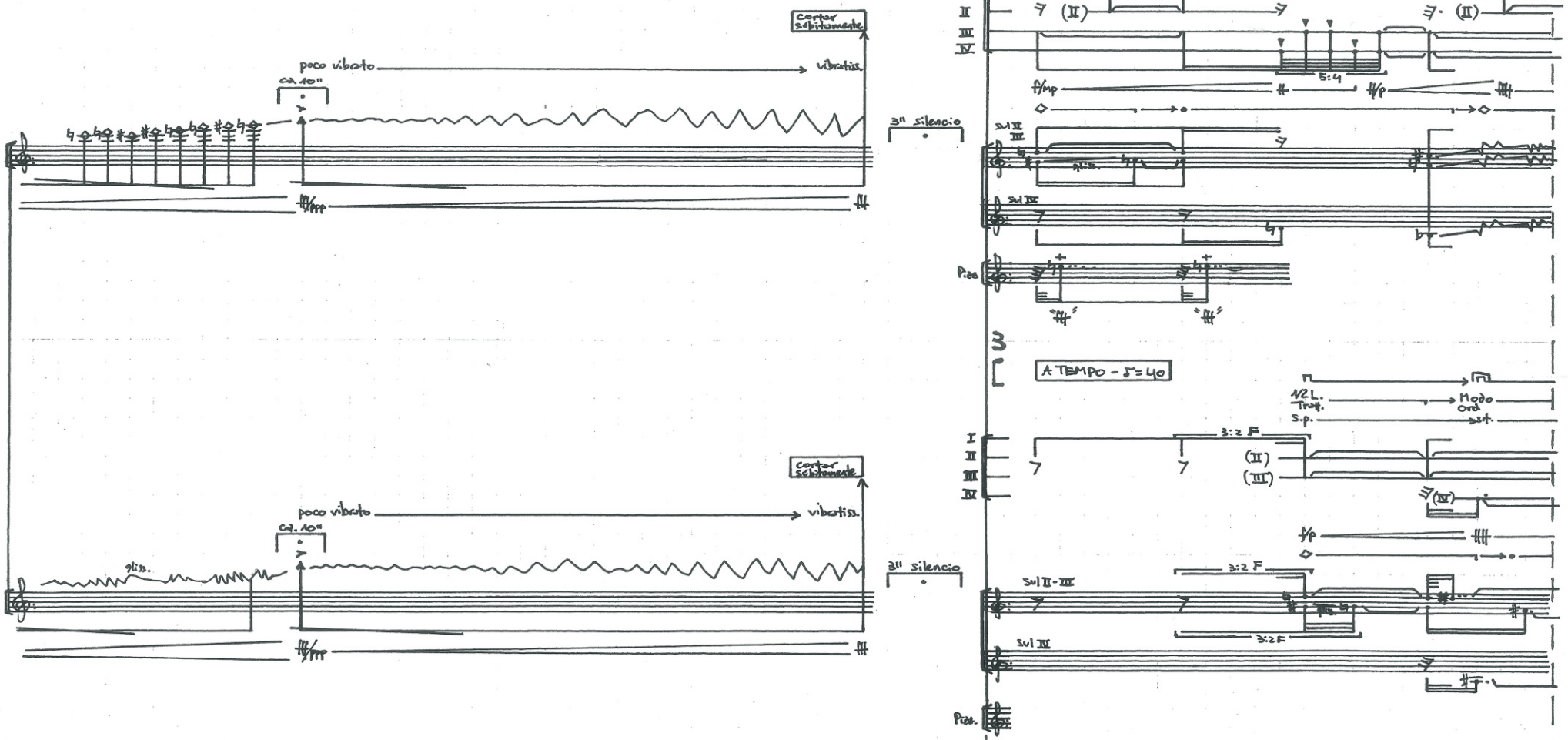

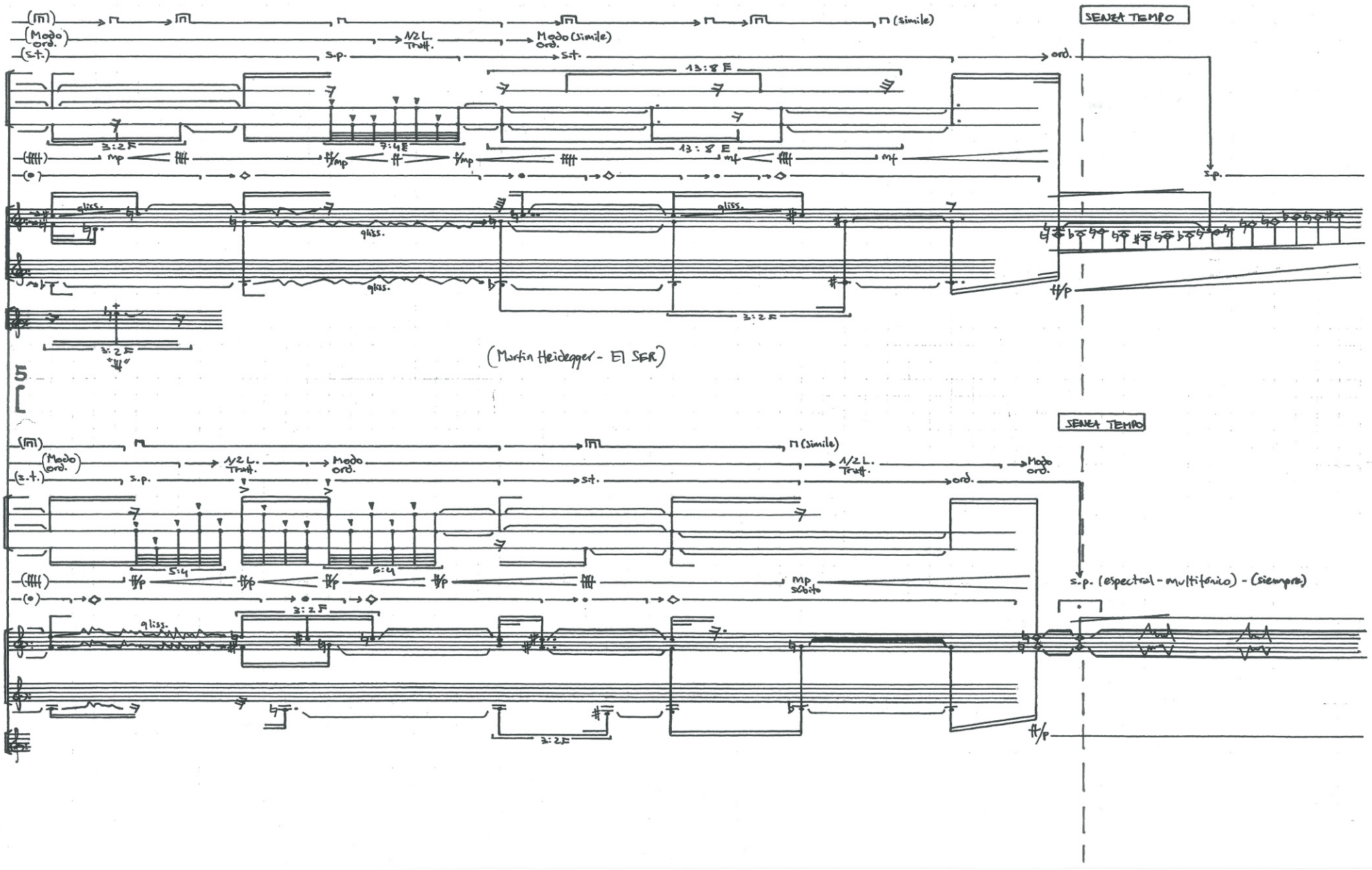
SENZA TEMPO
(simile)
Modo ord.
1/2 L. Tratt.
Modo (simile)
s.p.
s.t.
ord.
13:8 E
3:2 E
3:4 E
mp
mf
gliss.
(Martin Heidegger - El SER)
5
SENZA TEMPO
(simile)
Modo ord.
1/2 L. Tratt.
Modo ord.
s.p.
s.t.
ord.
5:4
6:4
mp subito
s.p. (espectral - multifónico) - (siempre)
gliss.
3:2 E

Rápido aunque un poco irregular - staccatissimo - marcatissimo

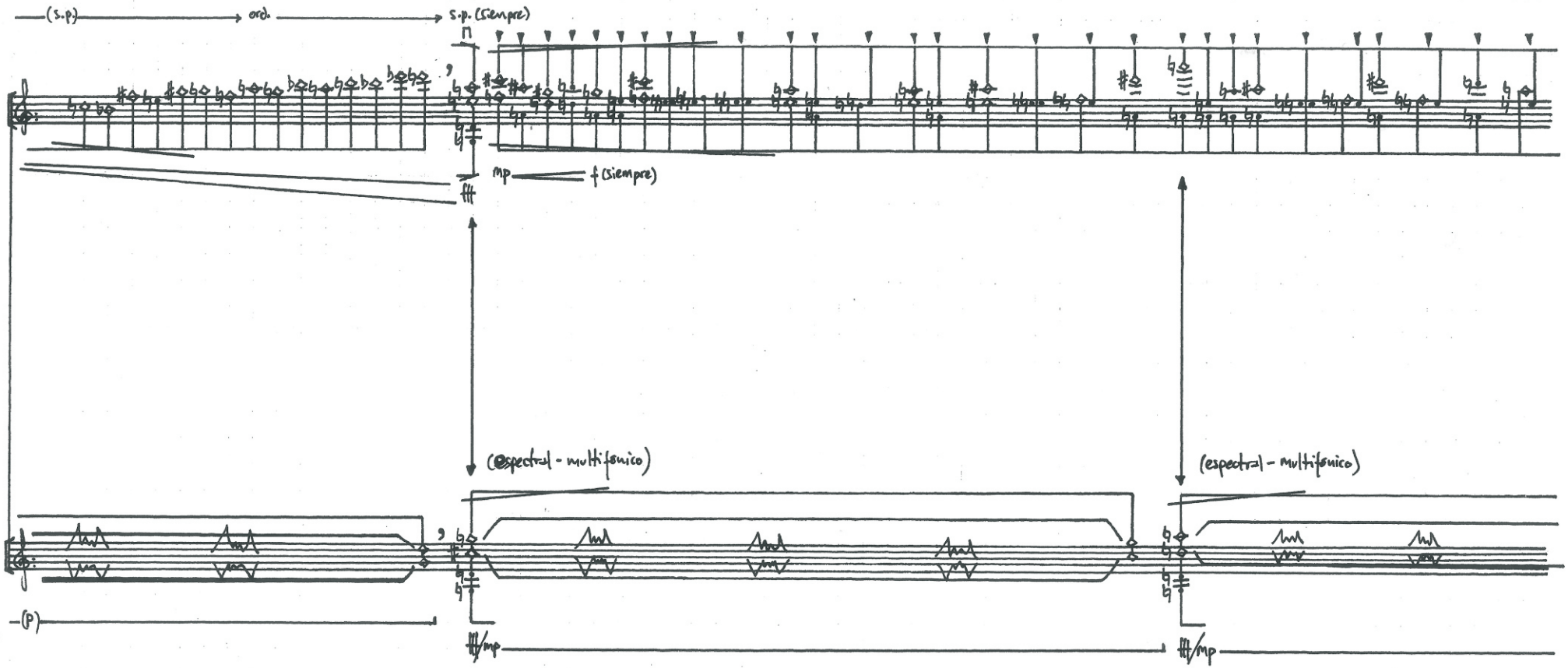

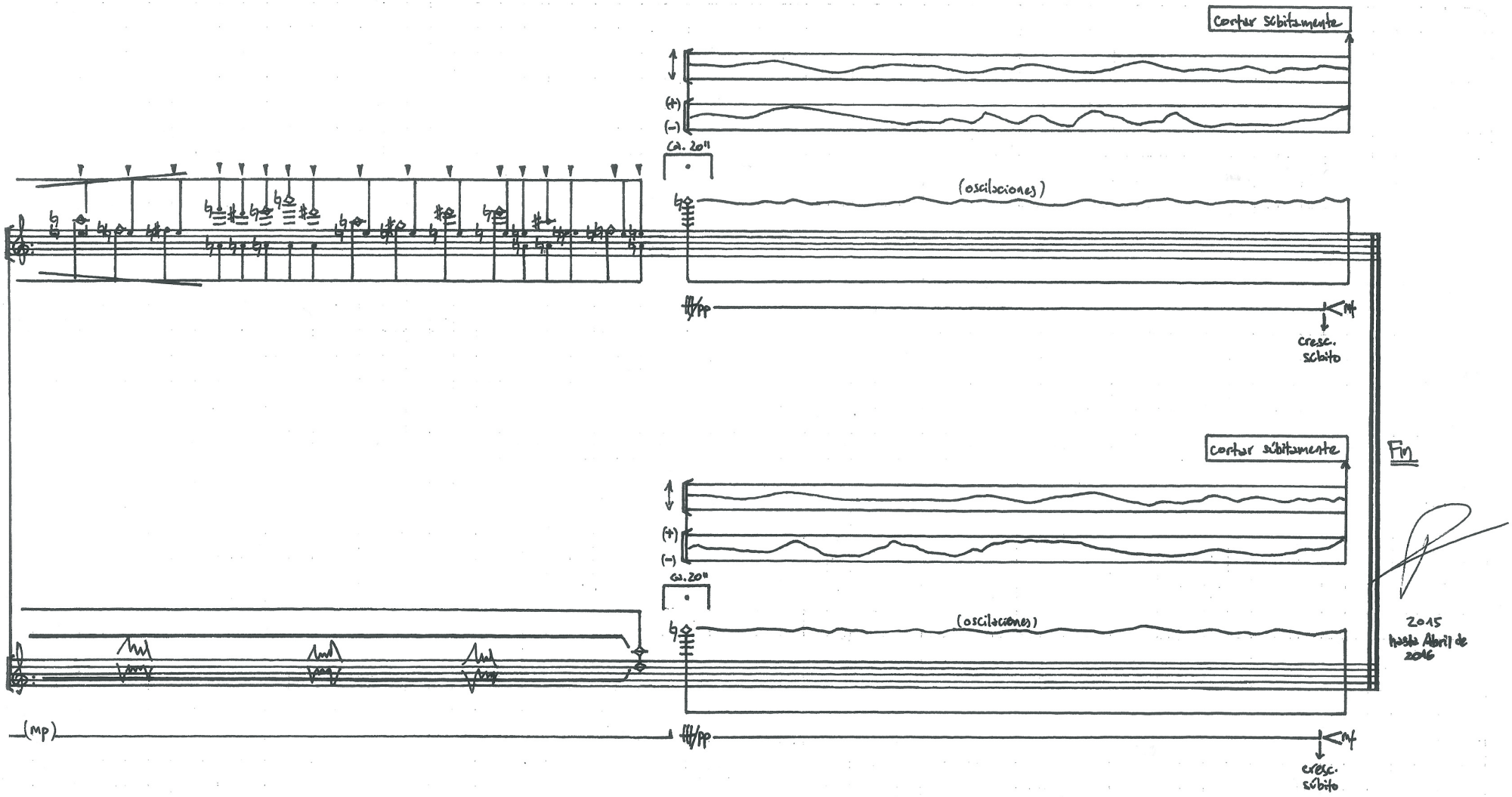
Cortar súbitamente
(+)
(-)
ca. 20"
(oscilaciones)
pp
mf
cresc. súbito
Cortar súbitamente
Fin
(+)
(-)
ca. 20"
(oscilaciones)
(mp)
pp
mf
cresc. súbito
2015
hasta Abril de 2016